MODELLO **RUBIK**

NICOLAQUINTO®
ITALIA

CARATTERISTICHE PRINCIPALI

✔ SEDUTA SUPER COMFORT

MAIN FEATURES

✔ SUPER COMFORT SEAT

RUBIK è il pouf perfetto sia per le camerette dei bimbi che per i moderni living. Come suggerito dal suo nome, ha la forma di un vero e proprio cubo che cela una sorprendente comodità, grazie alla sua imbottitura. Pratico e versatile, certamente colpirà già dal primo sguardo indipendentemente dall'ambiente in cui lo si collochi. Dal carattere deciso se rivestito in vera pelle, più dinamico e frizzante se rivestito in tessuto e realizzato con molteplici giochi di colore.

RUBIK is the perfect pouf for both children's bedrooms and modern living rooms. As its name suggests, it has the shape of a real cube that conceals surprising comfort, thanks to its padding. Practical and versatile, it will certainly impress from the first glance no matter what room you place it in. Strong in character when upholstered in real leather, more dynamic and sparkling when upholstered in fabric and made with multiple plays of colour.

DATI TECNICI

Imbottitura: Microsfere di polistirolo

TECHNICAL DATA

Padding: *Polystyrene micro spheres*

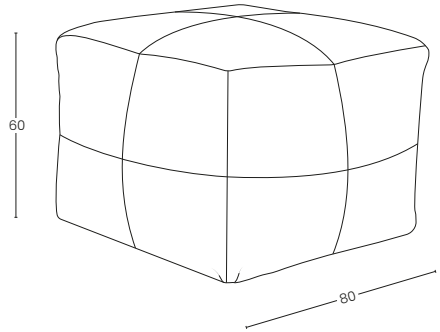

*Le nostre lavorazioni possono presentare variazioni di misura dovute al processo di realizzazione a mano.